Fiche technique

7922.400|02

Caisson encastrable pour recyclage
Hauteur 98 mm
Mineral Black

EAN 5414425192533

Dimensions (mm)

Dimensions (HxLxP) (mm)	98 x 818 x 289
Dimensions de la découpe d'encastrement (HxL)(mm)	100 x 805
Hauteur minimale de la plinthe (mm)	100
Dimensions d'entrée (HxL)(mm)	89 x 222

Données techniques

Couleur de la grille	Mineral black
Filtre(s) monoblock compris	●
Nombre de filtre(s) monoblock	2
Entrée orientable	Arrière centré / Arrière latéral / Latéral
A encastrer	Plinthe

Accessoire

Filtre monoblock pour recyclage	7910.055
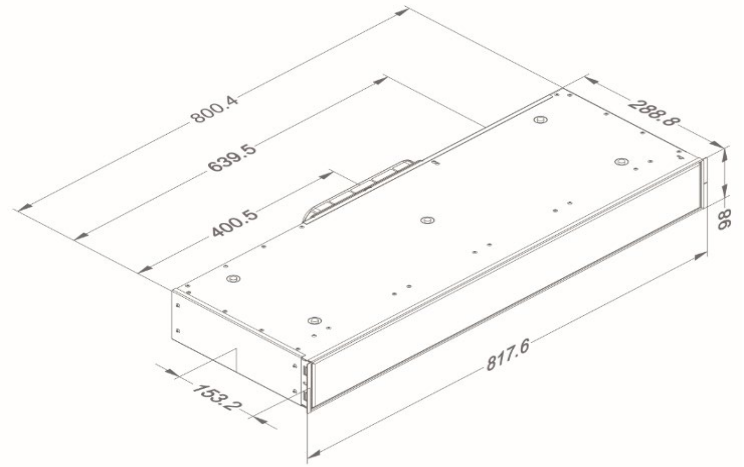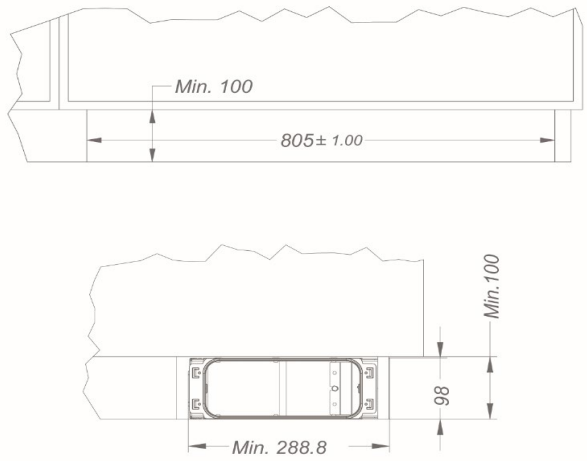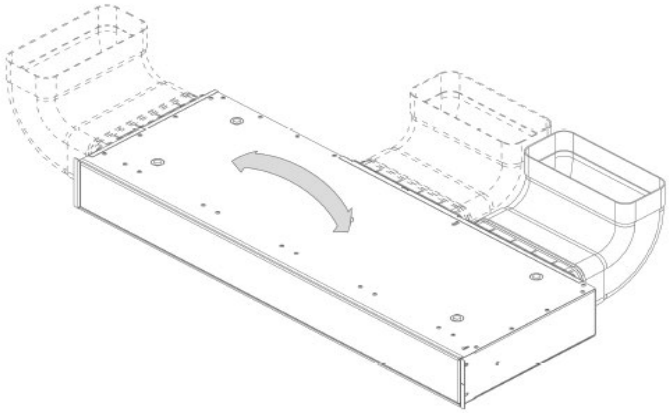
Dimensions